SYTRAMA

301G

		Transverse	Vertical	Extraction
Courses (mm)	G	4000	2700	1800
Vitesse maxi (m/s)		1.2	2.4	1
Presses à injection		2000-3500 tonnes		
Précision		± 0.2 mm		
Charge maxi		50 kg		
Basculement pneumatique		0° - 90° C axis		
Rotation pneumatique		0°-90°/0°-180° (Option) A axis		
Controle présence pièce avec vacuostat		standard		
E.O.A.T. contrôle		standard		
Pression air		6 bar		
Consommation maxi air venturi		24 Nl/min		
Alimentation		3x400-480 VAC TT TN system		
Consommation électrique maxi		12 kW		
Tension entrée auxiliaire		24 V d.c.		
Niveau sonore		<85 dB		
Peinture		RAL 7016 - RAL 9022		
Peinture armoire électrique		RAL 7035		
Interface		Euromap 67 - 12 (option)		
Poids robot		1670 kg		
Poids armoire électrique		98 kg		

Pupitre de controle SCP2
Mémorisation 100 programmes avec 300 lignes maxi/prog
Programme palettisation standard
Sélection 2 langues interchangeables, possibilité langage multiple
Définition zone de travail (8 au total)
Sauvegarde programme / restauration par USB
Mots de passe multiples avec divers niveau de protection
Contrôle état et aide à la maintenance
Modules extensions 12 entrées et 12 sorties détachables
Gestion jusqu'à 6 axes, avec synchro mouvements
Possibilité assistance par Ethernet sur demande
Fonctionnement jusqu'à 10 programmes en parallèle
Écriture des points simplifiés

BP2ROBOTIQUE
Rue du Pognat
01460 Brion
France

Tel: 04 74 73 28 45
Mob: 0638980831
www.bp2robotique.fr
info@bp2robotique.fr

Robotique
- Maintenance
- Formation
- Programmation
- Vente

301 G

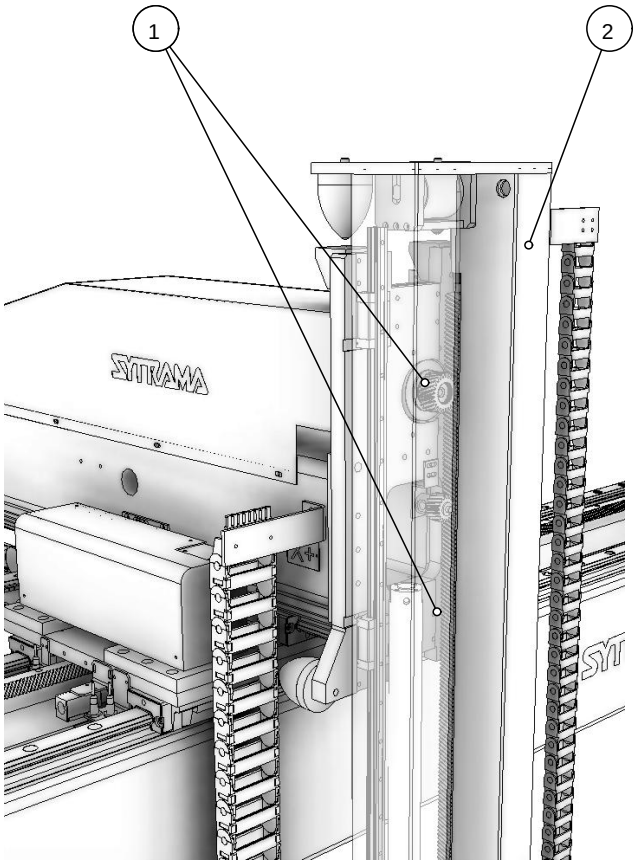

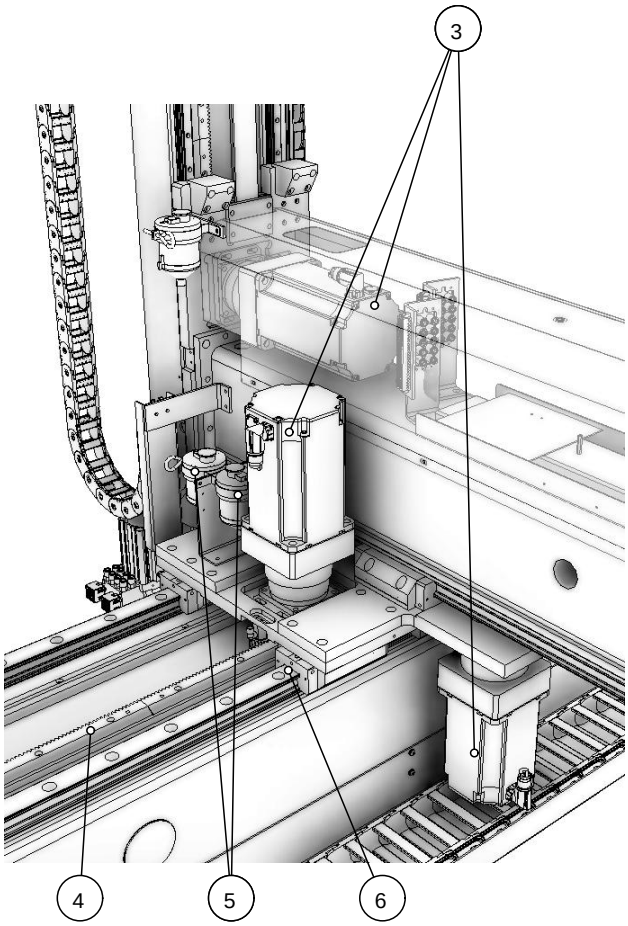

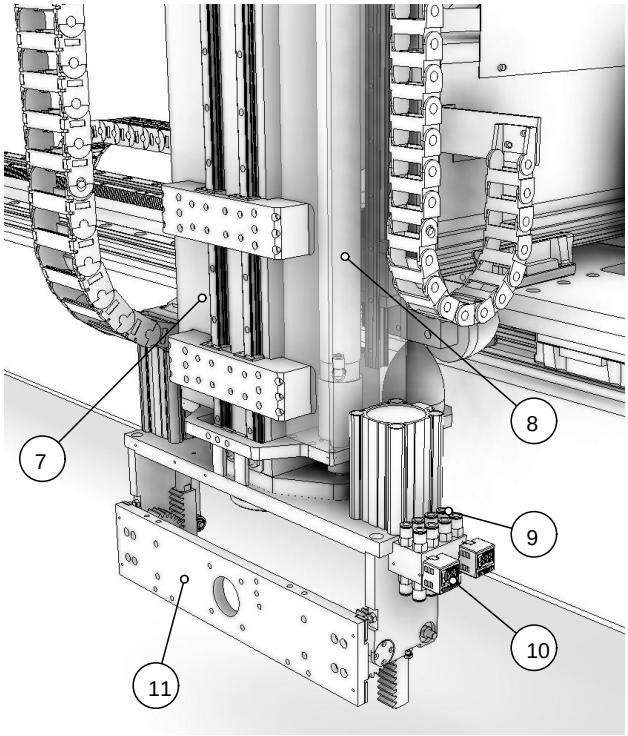

1. Courroie axe Z hautes résistances
2. Maintenance minimum et précision transmission par courroie
3. Connexion simplifiée pour préhenseur pneumatique
4. Aluminium spécial haute rigidité
5. Moteur brushless
6. Guidage haute précision axe X avec patins sur guides prismatiques
7. Courroie axe X hautes résistances
8. Venturi lecteur analogique, programmable depuis la console
9. Basculement 90° pneumatique
10. Guidage haute précision axe Z avec patins sur guides prismatiques
11. Guidage haute précision axe Y avec patins sur guides prismatiques
12. Aluminium spécial haute rigidité

BP2ROBOTIQUE
Rue du Pognat
01460 Brion
France

Tel: 04 74 73 28 45
Mob: 0638980831
www.bp2robotique.fr
info@bp2robotique.fr

Robotique
- Maintenance
- Formation
- Programmation
- Vente